深度300mステージのレイアウト

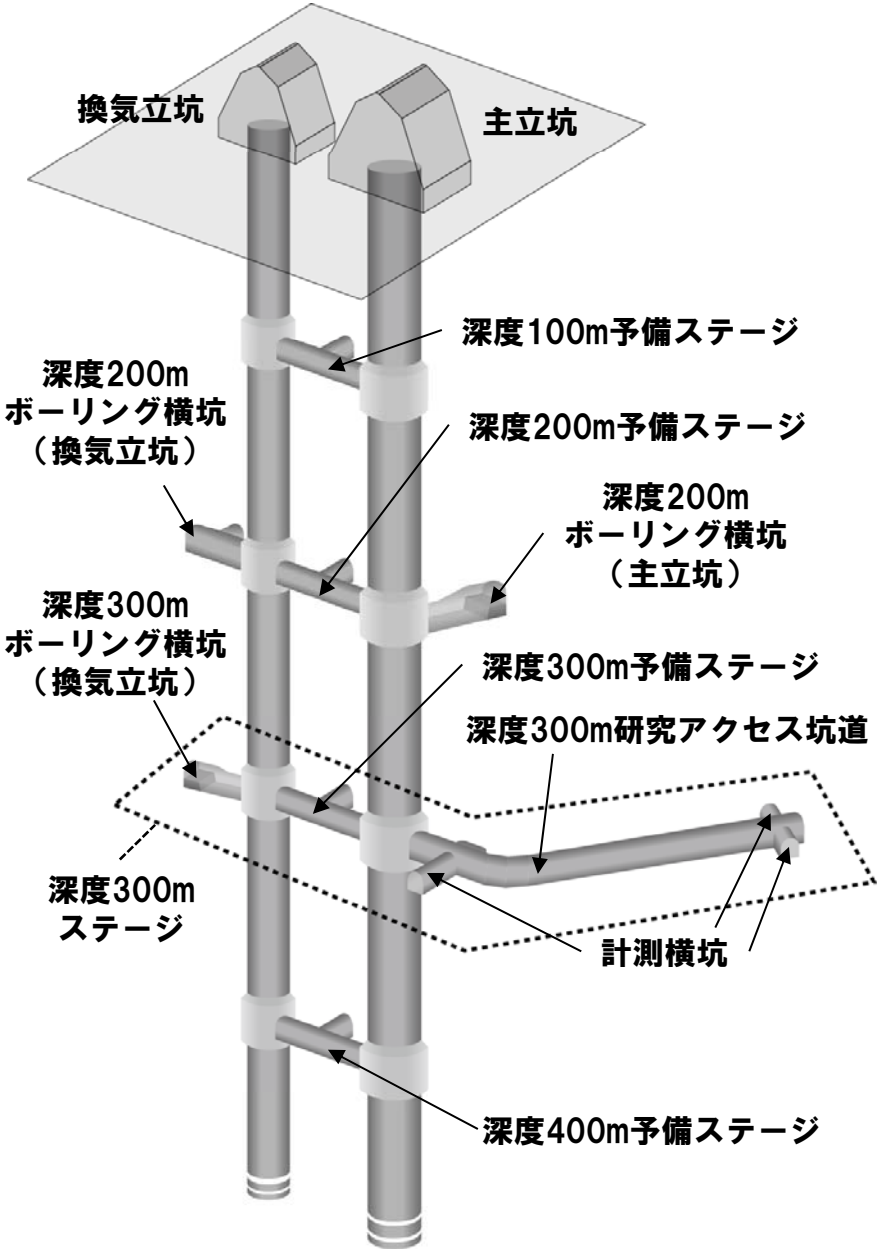

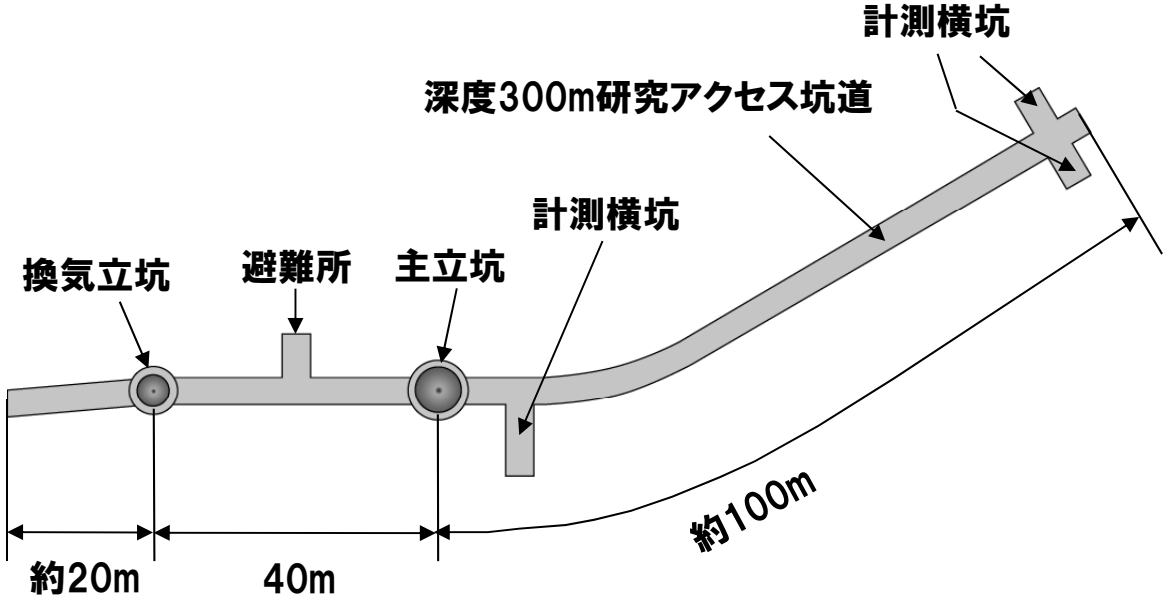
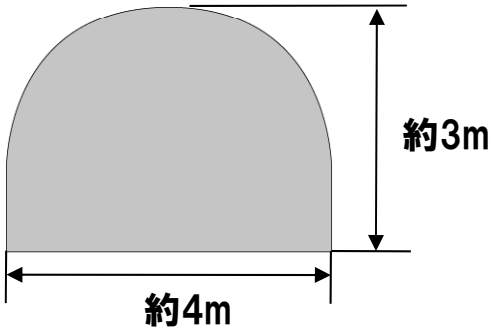
【坑道断面図】